РусКамень™ Мы находимся в Москве
+7 (495) 768-88-22
ruskamen.ru ruskamen.ru ruskamen.ru ruskamen.ru ruskam

AUSAVINA

РУКОВОДСТВО ПО ЭКСПЛУАТАЦИИ

ВАКУУМНЫЙ ЗАХВАТ КАМНЯ SVL-100



(ООО «АУСАВИНА»). AUSAVINA Co., Ltd.
14528 S. Garfield Ave. (Гарфилд авеню) Paramount,
CA 90723 , США Website: www.ausavina.com
Email: sales@ausavina.com
Тел.: 424-266-5193 Факс: 424-242-1268

I.ОБЩЕЕ:

- Предназначен для подъема, перемещения, установки крупногабаритной плиты.
- Превосходный вакуумный подъемник удовлетворит требования клиентов.
- Резиновые вакуумные присоски защитят плиту от царапин.
- Вакуумное давление поддерживает стабильность и гарантирует, что плита не упадет во время работы.
- Этот захват может наклоняться по вертикали от 0_{o}–90_{o}

РусКамень™ Мы находимся в Москве
+7 (495) 768-88-22
ruskamen.ru ruskamen.ru ruskamen.ru ruskamen.ru ruskam

РусКамень™ Мы находимся в Москве
+7 (495) 768-88-22
ruskamen.ru ruskamen.ru ruskamen.ru ruskamen.ru ruskam

II.конструкция :

Оборудование изготовлено из стали и резины. Оно включает следующие основные части:
Система опорных стоек, система присосок, система пневмоцилиндров, система управления…
Стеллажи предназначены для размещения баллона гидроаккумулятора, регулирующего клапана, манометра.

Код изделия	**SVL100**
М.Г.П.	**1000кг**
Вес нетто	**140 кг**
Количество присосок	**4 шт.**
Минимальные размеры плиты	**1320х720 мм**
Наклон	**0_0 – 90_0**
Поддержание давления в стойке резервуара предварительного вакуума	**0,8 кг / см2 (Бар)**

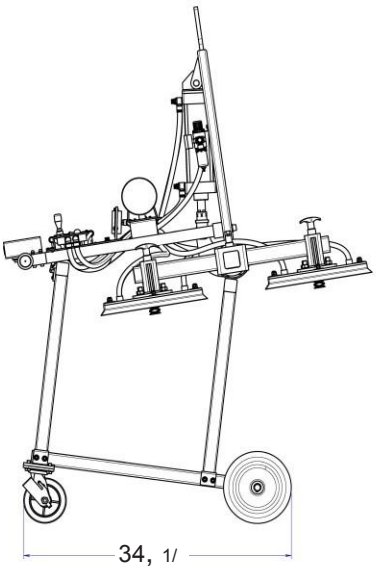

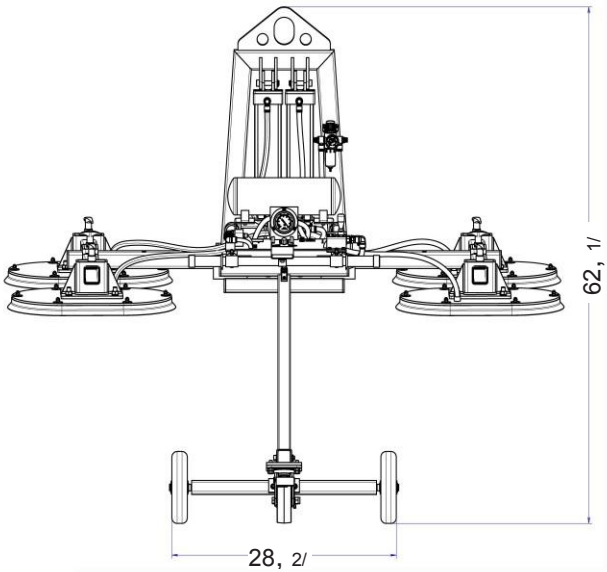

III. СПИСОК ЗАПАСНЫХ ЧАСТЕЙ:

III.1. Части вакуумного подъемника :

РусКамень™ Мы находимся в Москве +7 (495) 768-88-22
ruskamen.ru ruskamen.ru ruskamen.ru ruskamen.ru ruskam

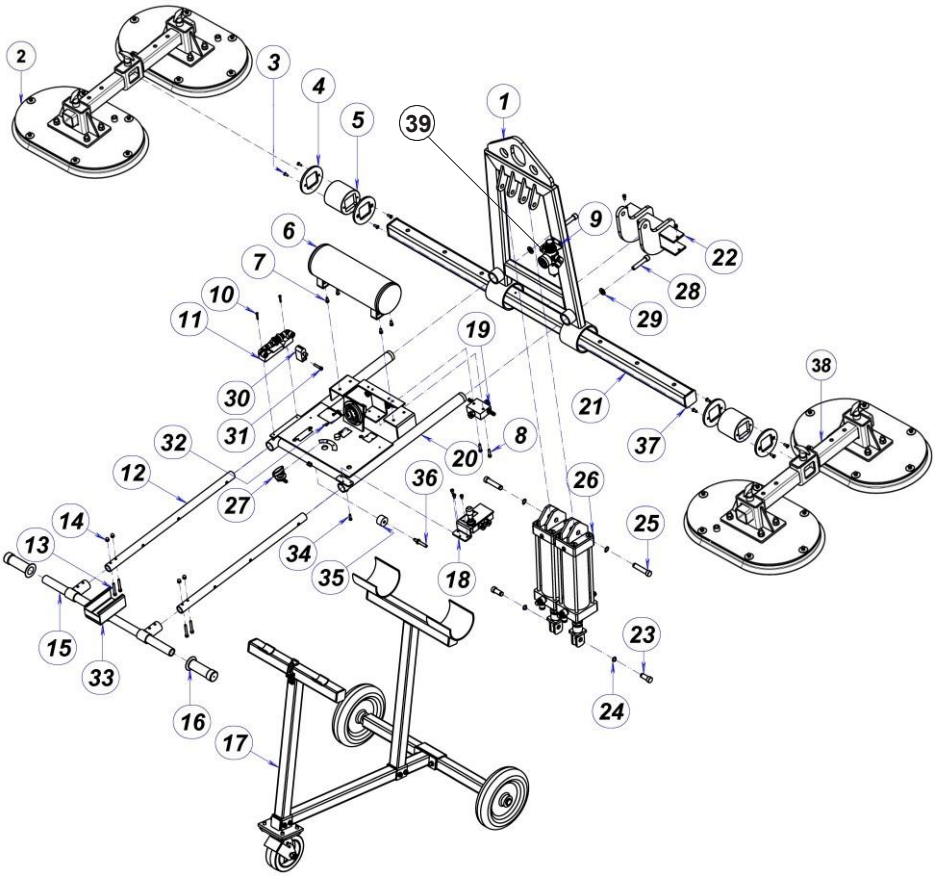

Поз.	ОПИСАНИЕ ЧАСТЕЙ ПОДЪЕМНИКА	КОЛ-ВО	КОД
01	U-обр. рама	01	SVL100-001
02	засасывающая поверхность	04	SVL100-002
03	Головка для мойки M6 x 16	08	SVL100-003
04	Фланец	04	SVL100-004
05	Корпус	02	SVL100-005
06	Аккумулятор	01	SVL100-006
07	Торцевая головка M6 x 12	06	SVL100-007
08	Гайка M6	02	SVL100-008
09	Винт M6 x 10	05	SVL100-009
10	Винт M4 x 25	11	SVL100-010
11	Вставка	01	SVL100-011
12	Скользящая трубка	02	SVL100-012
13	Торцевая головка M6 x 45	04	SVL100-013
14	Накидная гайка M6	04	SVL100-014
15	Ручка трубки	01	SVL100-015
16	Резиновая ручка	02	SVL100-016
17	тележка	01	SVL100-017
18	Прокладка клапана	01	SVL100-018
19	Разделитель	01	SVL100-019
20	Горизонтальная рама	01	SVL100-020
21	Поперечный квадратный рельс	01	SVL100-021
22	Набор флип	01	SVL100-022
23	Нижний штифт	02	SVL100-023
24	Пружинное стопорное кольцо Ø14	04	SVL100-024
25	Замок клапана Uppon	02	SVL100-025
26	Пневматический цилиндр	02	SVL100-026
27	Ручка	01	SVL100-027
28	Торцевая головка M12 x 60	02	SVL100-028
29	Шайба Ø12	02	SVL100-029
30	Замок	01	SVL100-030

31	Болт с шестигранной головкой М6х30	01	SVL100-031
32	Винт М4х10	03	SVL100-032
33	Коробка управления	01	SVL100-033
34	Винт М5х20	01	SVL100-034
35	Шайба большая	02	SVL100-035
36	Стопорные штифты	02	SVL100-036
37	50 квадратных резиновых прокладок	02	SVL100-037
38	Расширение	02	SVL100-038
39	Наклонный воздушный манометр	01	SVL100-039

III.2. Детали тележки:

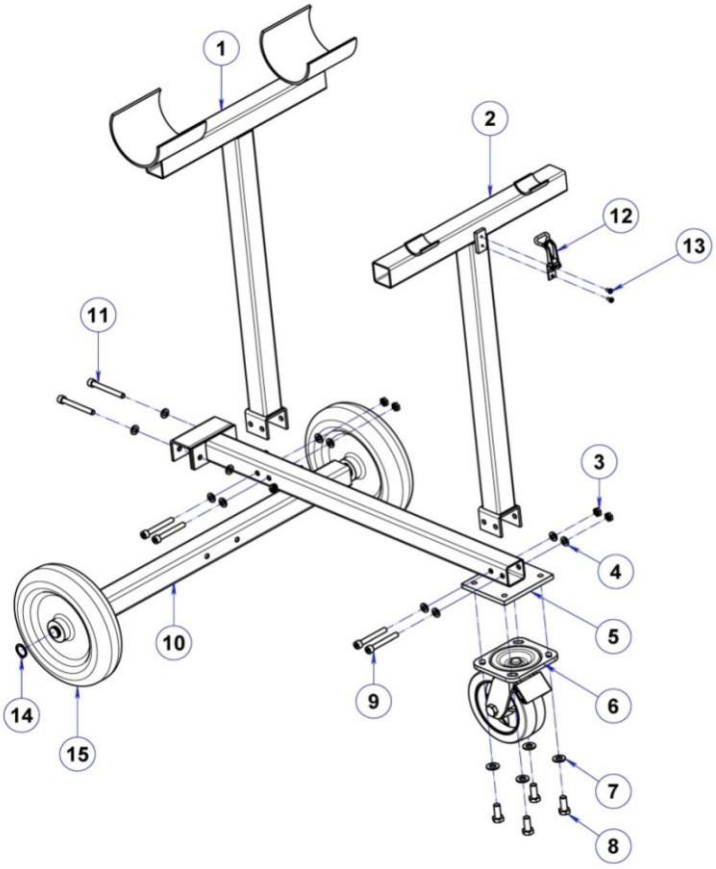

Поз.	ОПИСАНИЕ ЧАСТЕЙ ТЕЛЕЖКИ	КОЛИЧЕСТВО	КОД
01	Опорная стойка А	01	SVL100-017.1
02	Опорная стойка В	01	SVL100-017.2
03	Гайка М6	06	SVL100-017.3
04	Шайба Ø8	12	SVL100-017.4
05	Держатель коробки В	01	SVL100-017.5
06	Ролик №5	01	SVL100-017.6
07	Шайба Ø10	04	SVL100-017.7
08	Болт М10х25	04	SVL100-017.8
09	Торцевая головка М8х60	04	SVL100-017.9
10	Держатель коробки В	01	SVL100-017.10
11	Торцевая головка М8х70	02	SVL100-017.11
12	Замок	01	SVL100-017.12
13	Винт М4х8	02	SVL100-017.13
14	Пружинное стопорное кольцо Ø20х1.2	04	SVL100-017.14
15	Колесо 250	02	SVL100-017.15

РусКамень™ Мы находимся в Москве +7 (495) 768-88-22
ruskamen.ru ruskamen.ru ruskamen.ru ruskamen.ru ruskam

РусКамень™
Мы находимся в Москве
+7 (495) 768-88-22
ruskamen.ru ruskamen.ru ruskamen.ru ruskamen.ru ruskam

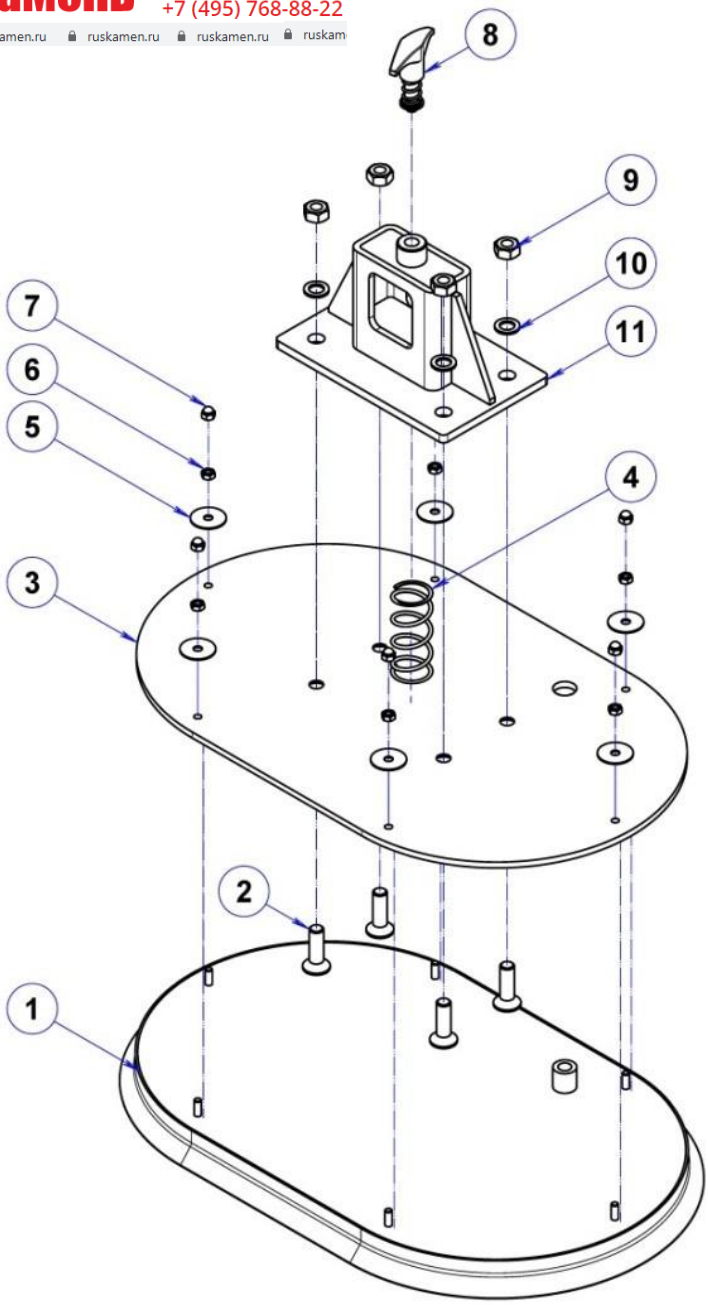

Поз.	ОПИСАНИЕ	КОЛ-ВО	КОД
01	Пластина с резиновым покрытием	01	SVL100-002.1
02	Головка для мойки M12x40	04	SVL100-002.2
03	Стальная пластина	01	SVL100-002.3
04	Пружина	01	SVL100-002.4
05	Винт Ø6	06	SVL100-002.5
06	Гайка M6	06	SVL100-002.6
07	Накидная гайка M6	06	SVL100-002.7
08	Установить часы	01	SVL100-002.8
09	Гайка M6	04	SVL100-002.9
10	Винт Ø12	04	SVL100-002.10
11	Основание присоски	01	SVL100-002.11

IV. ИНСТРУКЦИЯ ПО ПРИМЕНЕНИЮ:

IV.1.Примечания к требованиям:

✓**Требования перед эксплуатацией:**

-Проверьте систему воздуховодов на предмет утечек, трещин.

-Проверьте присоски, отремонтируйте или замените, если они повреждены.

-Убедитесь, что поверхность плиты чистая, без шероховатостей и царапин.

-Убедитесь, что присоски чистые, на них нет грязи, масла или других растворителей.

-Проверьте кнопки, рычаги, датчики на правильность работы.

-Проверьте воздушный вакуумный насос до и после использования.

-Избегайте использования неправильной функции рамы присоски.

✓**Требования в процессе эксплуатации:**

-Всегда обращайте внимание на манометры и замечайте странные шумы во время работы.

- Немедленно прекратите работу при обнаружении аномальных явлений, таких как: Детали машины деформированы, есть утечки воздуха

- Обеспечьте безопасность при перемещении или подъеме каменной плиты.

РусКамень™ Мы находимся в Москве +7 (495) 768-88-22
ruskamen.ru ruskamen.ru ruskamen.ru ruskamen.ru ruskam

✓**Требования после эксплуатации:**

-Блокируйте все предохранительные ключи и клапаны, когда они не используются.

-Закройте присоску, когда она не используется. (чехлы предоставляются)

-Избегайте перекоса, деформации присосок и воздушных шлангов.

-Чистая рама, когда она не используется.

IV.2. Операционное оборудование: Обзор системы управления:

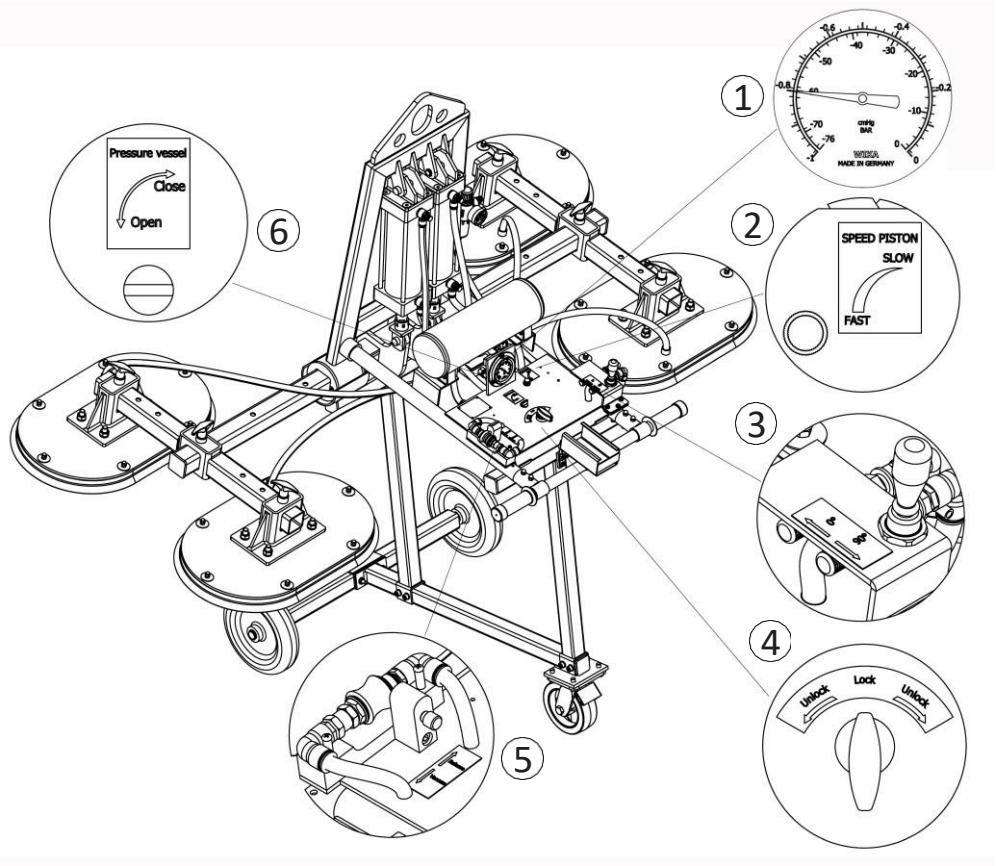

(1) : Часы давления.

(2) : Регулирующий вентиль.

(3): Рычаг “0°-90°”

(4): Ключ «Блокировка-разблокировка».

(5): Клапан «Вакуум - стравливание». (6): Ручка «Открыть-Закрыть».

РусКамень™
Мы находимся в Москве
+7 (495) 768-88-22
ruskamen.ru ruskamen.ru ruskamen.ru ruskamen.ru ruskam

IV.2.1 Горизонтальный подъем (0_0):

Шаг 1: Подсоедините вакуумный подъемник к подъемной системе, осторожно снимите оборудование со штатива.

РусКамень™
Мы находимся в Москве
+7 (495) 768-88-22
ruskamen.ru ruskamen.ru ruskamen.ru ruskamen.ru ruskam

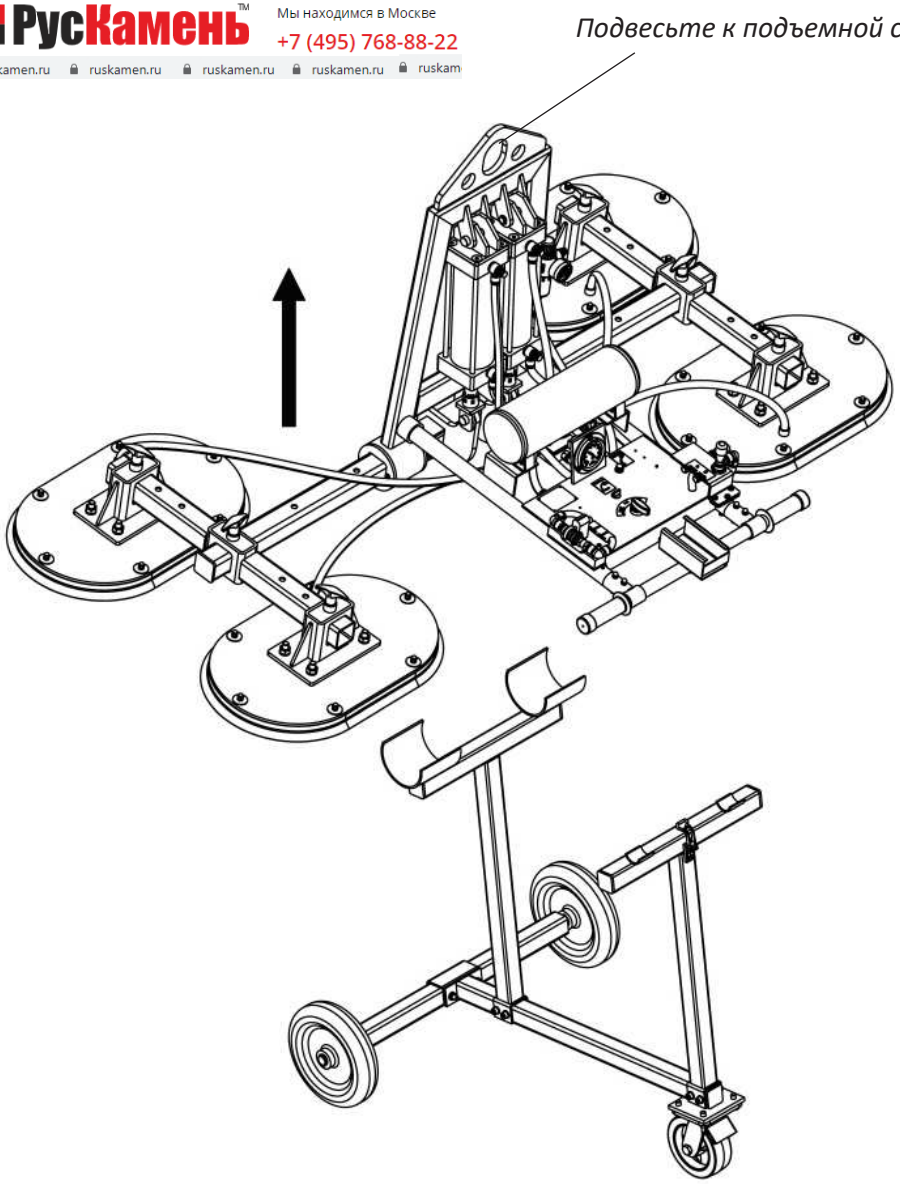

Шаг 2: Переместите оборудование к плитам.

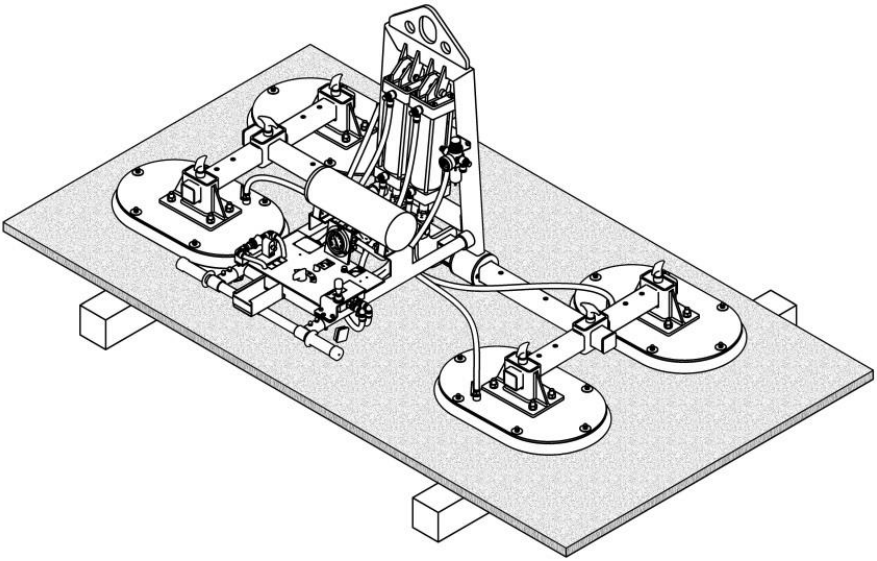

РусКамень™
Мы находимся в Москве
+7 (495) 768-88-22
ruskamen.ru ruskamen.ru ruskamen.ru ruskamen.ru ruskam

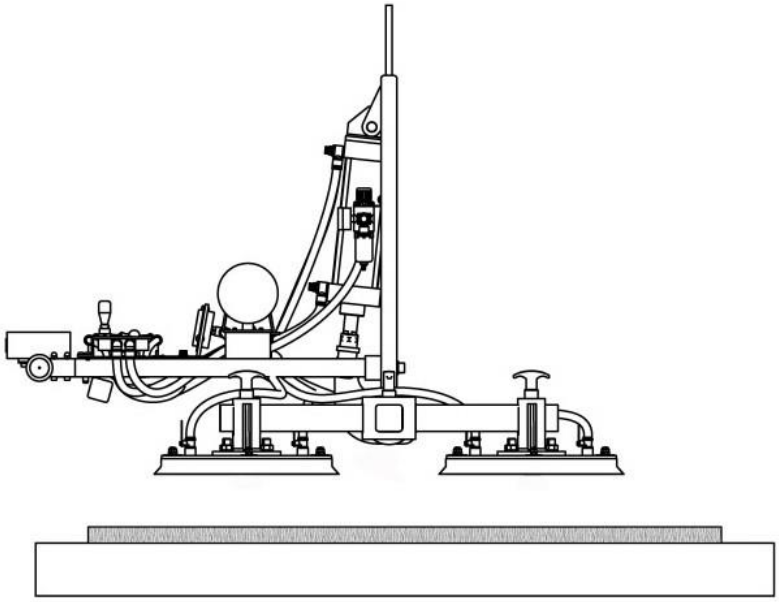

Переведено Translated by: Livur@ya.ru

Шаг 3: Переместите оборудование ближе к поверхности плиты. Поверните ручку регулятора давления сосуда ОТКРЫТО, чтобы

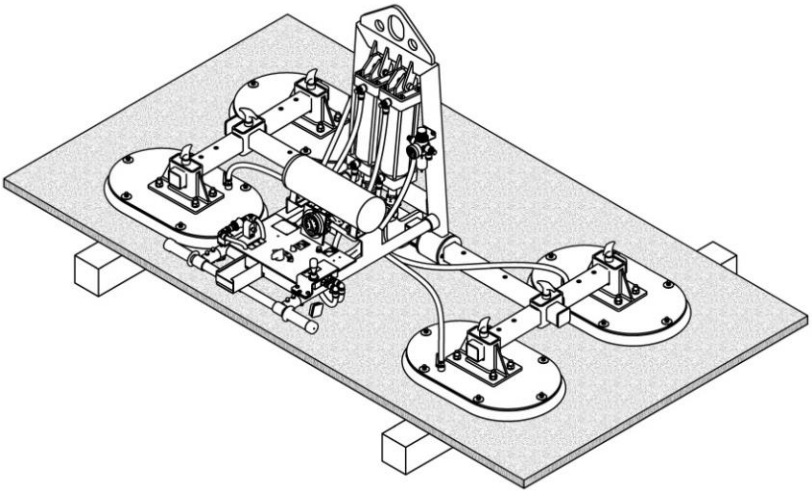

подать пневматический газ в систему.

РусКамень™ Мы находимся в Москве +7 (495) 768-88-22
ruskamen.ru ruskamen.ru ruskamen.ru ruskamen.ru ruskam

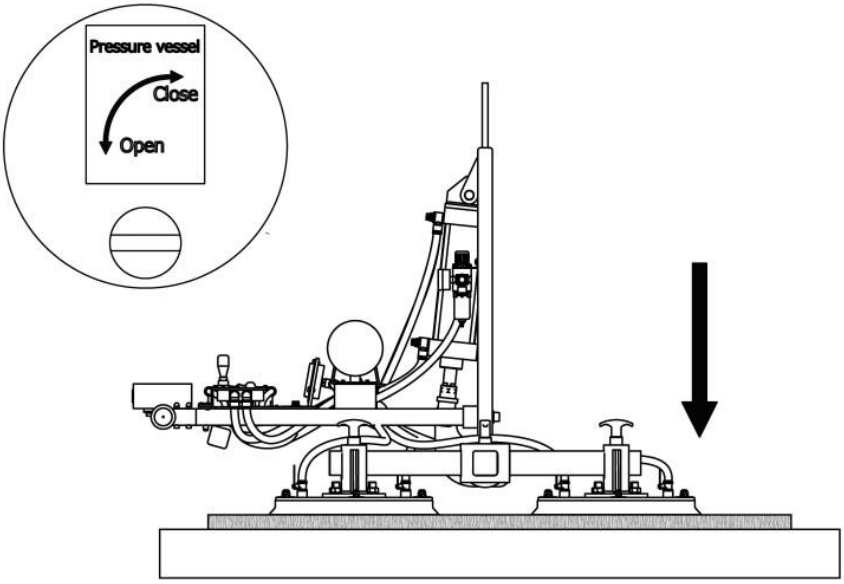

Переведено Translated by: Livur@ya.ru

Шаг 4: Потяните фиксирующую защелку, переведите клапан в положение «ВАКУУМ» и слегка надавите на вакуумные подушки, чтобы начать всасывание в плиту.

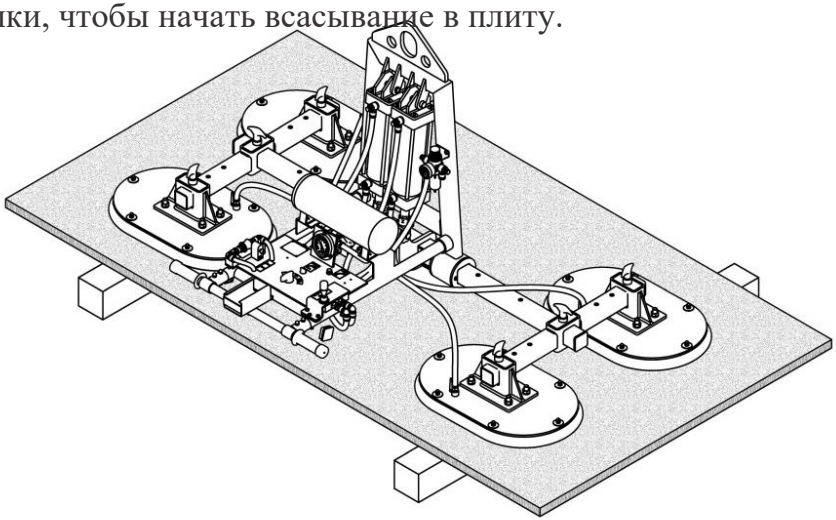

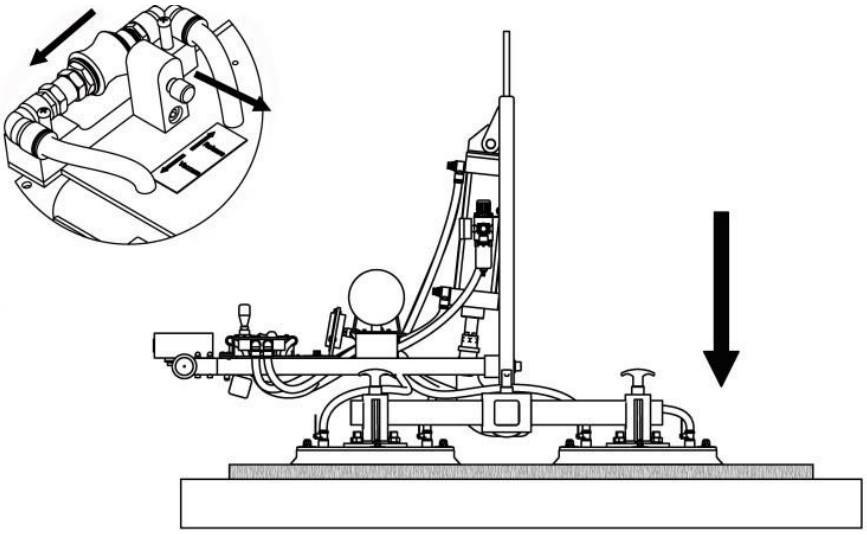



Примечание: Давление на часах должно бы
0,8 бар до 1 бар. Не позволяйте снижаться давлению во время прикрепления и перемещения.

Переведено Translated by: Livur@ya.ru

Шаг 5: Подъем и перемещение плиты.

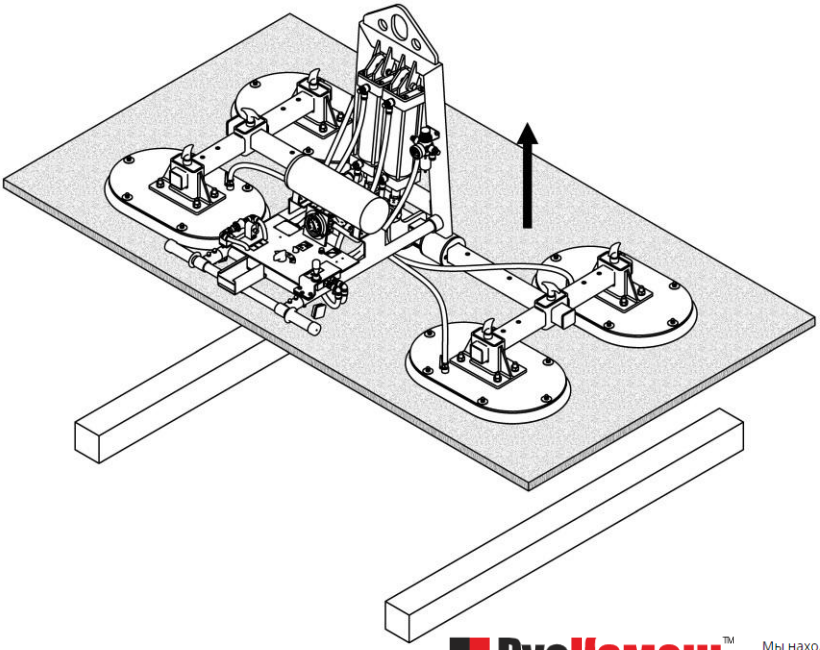

РусКамень™
Мы находимся в Москве
+7 (495) 768-88-22
ruskamen.ru ruskamen.ru ruskamen.ru ruskamen.ru ruskam

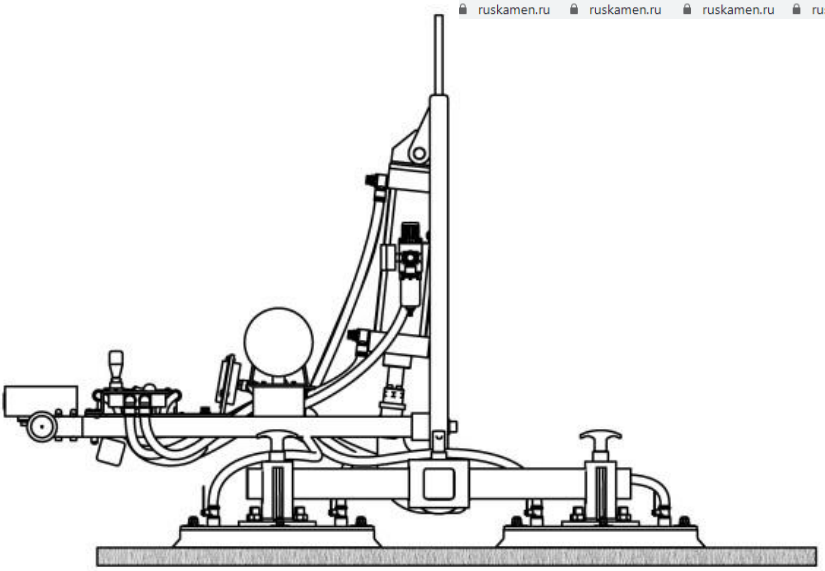

Переведено Translated by: Livur@ya.ru

Шаг 6: Поместите плиту в желаемое место:

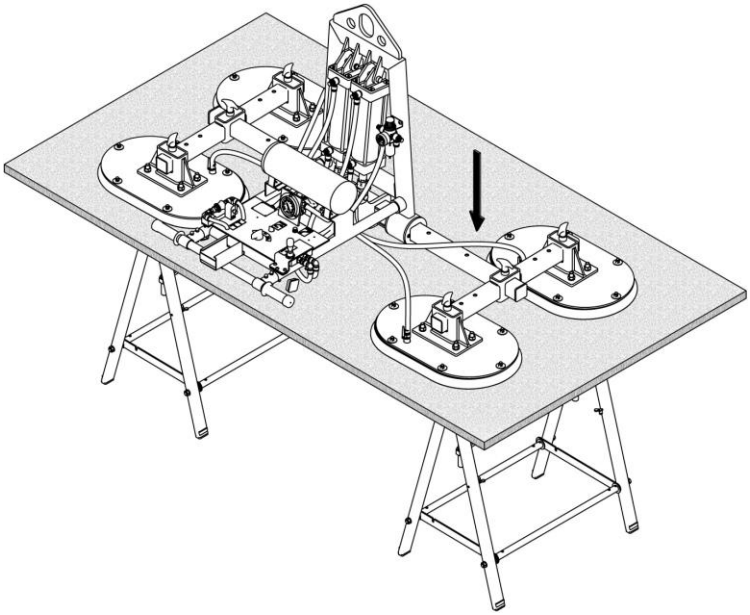

Шаг 7: Вытяните фиксирующую защелку, переведите клапан в положение «Отпуск». Оборудование освободит плиту в требуемом положении:

Переведено Translated by: Livur@ya.ru

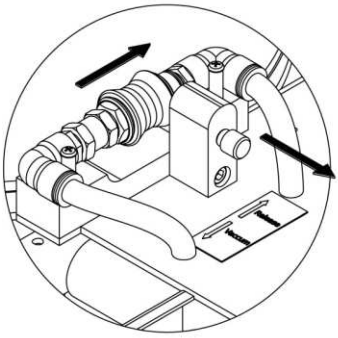

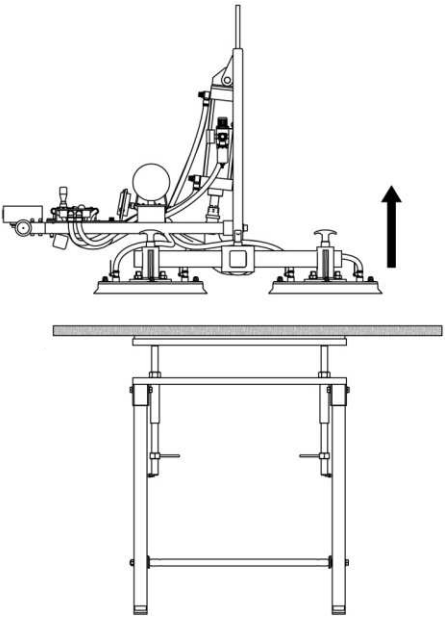

Переведено Translated by: Livur@ya.ru

IV.2.2 Подъем плиты под углом 90 градусов:

Поверните вакуумные подушки из горизонтального положения (0 °) в вертикальное положение (90 °): Переведите рычаг в положение 90 °, и обратно. .

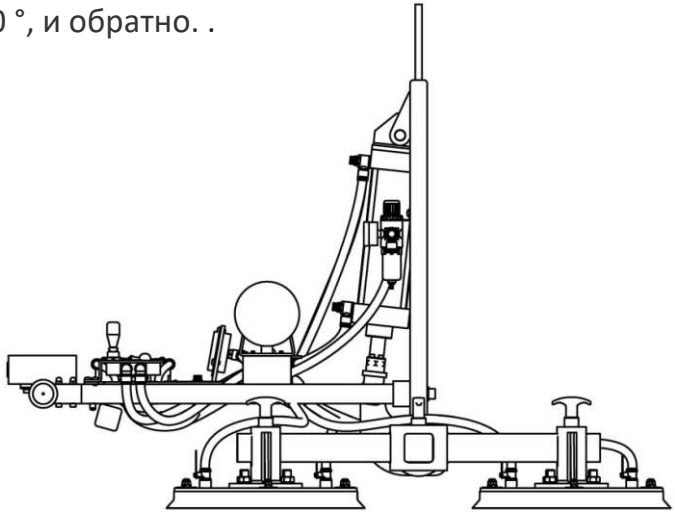

РусКамень™
Мы находимся в Москве
+7 (495) 768-88-22
ruskamen.ru ruskamen.ru ruskamen.ru ruskamen.ru ruskam

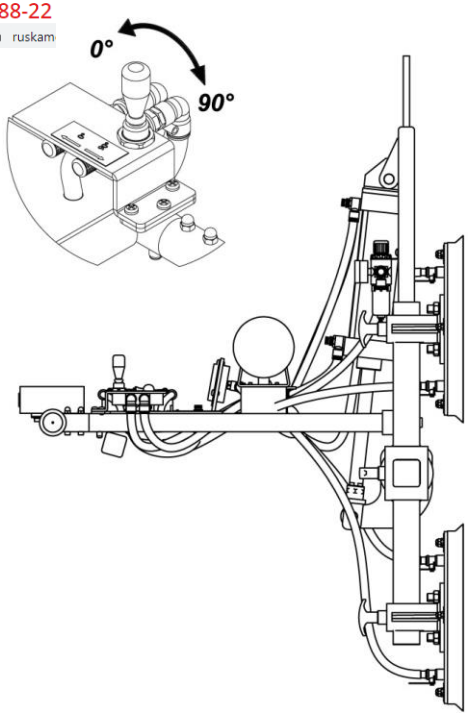

Примечание:

- Поверните «Lock-Unlock», чтобы легко тянуть или толкать ручку.

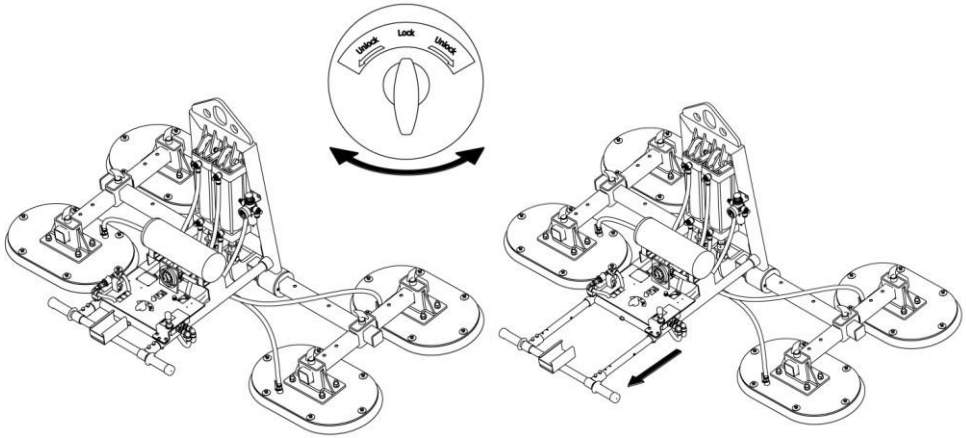

V. ТЕХНИЧЕСКОЕ ОБСЛУЖИВАНИЕ:

- Регулярно проверяйте газовый клапан и газовую трубу.
- Закройте присоску, когда она не используется.
- Периодическое техническое обслуживание.
- Очищайте и смазывайте каждый месяц.
- Всегда оставляйте запасные части для обслуживания или ремонта.

VI. ГАРАНТИЯ:

Гарантийный срок Stone Vacuum Lifter рассчитывается с даты покупки и записывается в Гарантийный талон.

- Гарантия не распространяется на:

+ Когда вакуумный подъемник используется неестественно.
+ Когда оператор не выполняет инструкции в буклете.
+ Когда превышен предел рабочей нагрузки вакуумного подъемника.
+ Когда не соблюдаются требования к толщине плиты.
+ Когда повреждения вызваны ненадлежащим обслуживанием и осмотрами.
+ Когда повреждение произошло из-за неправильного хранения.
+ Когда ремонт был выполнен пользователем без нашего разрешения.
+ При использовании неоригинальных запчастей.

Переведено Translated by: Livur@ya.ru

РусКамень™
Мы находимся в Москве
+7 (495) 768-88-22
ruskamen.ru ruskamen.ru ruskamen.ru ruskamen.ru ruskam

ИНСТРУКЦИИ ПО СБОРКЕ SVL100




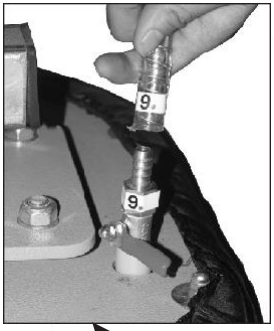


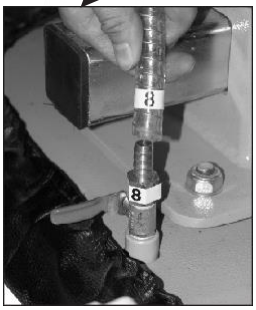


Переведено Translated by: Livur@ya.ru